GOURMET / CHEF / COOK / ZAMORA / OVEN

EN **TECHNICAL SPECIFICATIONS**

FR **SPÉCIFICATIONS TECHNIQUES**

ES **ESPECIFICACIONES TÉCNICAS**

IT **SPECIFICHE TECNICHE**

DE **MODELLSPEZIFISCHE ANWEISUNGEN**

NL **TECHNISCHE SPECIFICATIES**

PT **ESPECIFICAÇÕES TÉCNICAS**

PL **SPECYFIKACJE TECHNICZNE**

CZ **TECHNICKÉ SPECIFIKACE**

CHARGE NOMINALE / CHARGE NOMINALE / CARGA NOMINAL / CARICO NOMINALE / NENNLADUNG / NOMINALE BELASTING/ CARGA NOMINAL / OBCIĄŻENIE ZNAMIONOWE / JMENOVITÁ ZÁTĚŽ.

EN To achieve the rated output of this cooker, a quantity of wood weighing 1,5 kg (in 2 logs of 20 cm length) must be placed at intervals of 45 minutes. The 2 logs should be placed perpendicular to the loading door and slightly apart to achieve proper combustion.

FR Pour obtenir la puissance nominale de ce poêle à bois, il faut placer une quantité de bois de 1,5 kg (en 2 bûches de 20 cm de long) en intervalles de 45 minutes. Les deux bûches doivent être placées perpendiculairement à la porte de chargement et légèrement éloignées l'une de l'autre pour obtenir une bonne combustion.

ES Para conseguir la potencia nominal de esta estufa ha de colocar una cantidad de leña de 1,5 kg de peso (en 2 troncos de 20 cm de longitud) en intervalos de 45 min. Los 2 troncos se deben colocar perpendiculares a la puerta de carga y ligeramente separados entre sí, para conseguir una correcta combustión.

IT Per ottenere la potenza nominale di questo fornello, è necessario collocare una quantità di legna di 1,5 kg (in 2 tronchi di 20 cm di lunghezza) a intervalli di 45 minuti. I 2 ceppi devono essere posizionati perpendicolarmente alla porta di carico e leggermente distanziati per ottenere una combustione corretta.

DE Um die Nennleistung dieses Kaminofens zu erreichen, muss eine Holzmenge von 1,5 kg (in 2 scheiten von 20 cm Länge) in Abständen von 45 Minuten nachgelegt werden. Die 2 Holzscheite sollten senkrecht zur Ladetür und mit leichtem Abstand zueinander eingelegt werden, um eine gute Verbrennung zu erreichen.

NL Om het nominale vermogen van dit fornuis te bereiken, moet een hoeveelheid hout van 1,5 kg (in 2 blokken van 20 cm lang) met tussenpozen van 45 minuten worden geplaatst. De 2 houtblokken moeten loodrecht op de laaddeur en enigszins uit elkaar worden geplaatst voor een goede verbranding.

PL Para atingir a potência nominal deste fogão, é necessário colocar uma quantidade de lenha de 1,5 kg (em 2 troncos de 20 cm de comprimento) em intervalos de 45 minutos. Os 2 troncos devem ser colocados perpendicularmente à porta de carregamento e ligeiramente afastados para obter uma combustão adequada.

PT Aby osiągnąć moc znamionową tej kuchenki, ilość drewna o wadze 1,5 kg (w 2 kłodach o długości 20 cm) musi być umieszczana w odstępach 45-minutowych. Aby uzyskać prawidłowe spalanie, 2 polana powinny być ułożone prostopadle do drzwiczek załadunkowych i nieco od siebie oddalone.

CZ Pro dosažení jmenovitého výkonu těchto kamen je třeba vložit 1,5 kg dřeva (ve 2 polenech o délce 20 cm) v intervalech 45 minut. Obě polena musí být umístěna kolmo ke dvířkům topeniště a lehce oddělena od sebe, aby bylo dosaženo správného spalování.

SAFETY DISTANCES / DISTANCES DE SÉCURITÉ / DISTANCIAS DE SEGURIDAD / DISTANZE DI SICUREZZA / SICHERHEITSABSTÄNDE / VEILIGHEIDSAFSTANDEN / DISTÂNCIAS DE SEGURANÇA / ODLEGŁOŚCI BEZPIECZEŃSTWA / BEZPEČNOSTNÍ VZDÁLENOSTI.

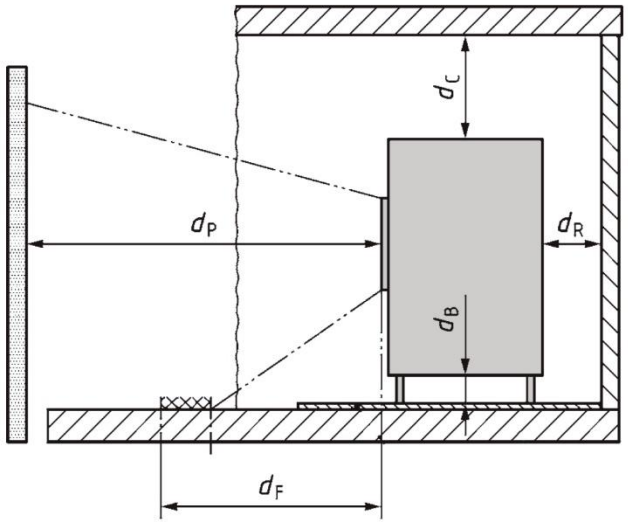

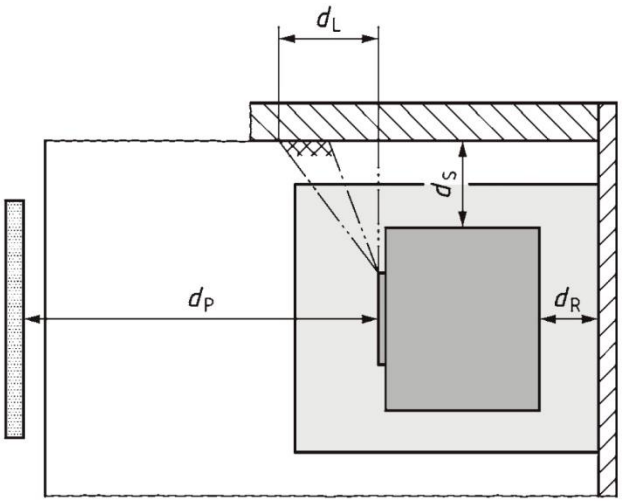

DISTANCE TO COMBUSTIBLE MATERIALS	
dS	> 40 cm
dR	> 40 cm
dC	> 60 cm
dP	> 100 cm
dF	0 cm
dL	0 cm
dB	0 cm

DISTANCE TO NON COMBUSTIBLE MATERIALS	
dS	>10 cm
dC	>10 cm
dR	>10 cm

OVEN ASSEMBLY / MONTAGE DU FOUR / MONTAJE DEL HORNO / MONTAGGIO DEL FORNO / OFENMONTAGE / MONTAGE VAN DE OVEN / MONTAGEM DO FORNO / MONTAŻ PIECA / MONTÁŽ TROUBY.

1

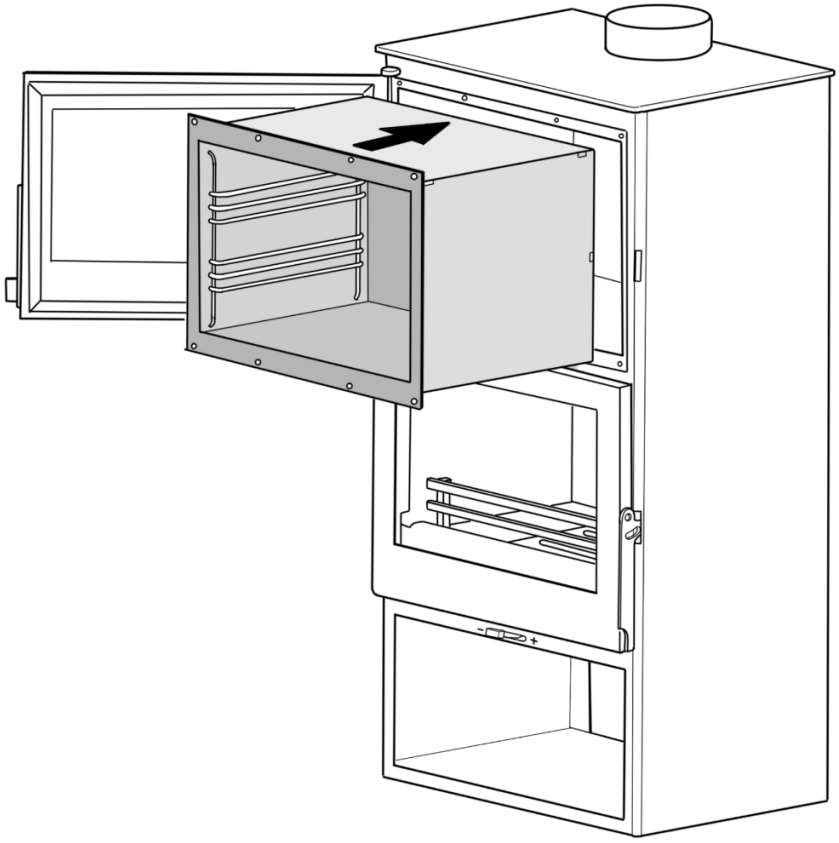

2

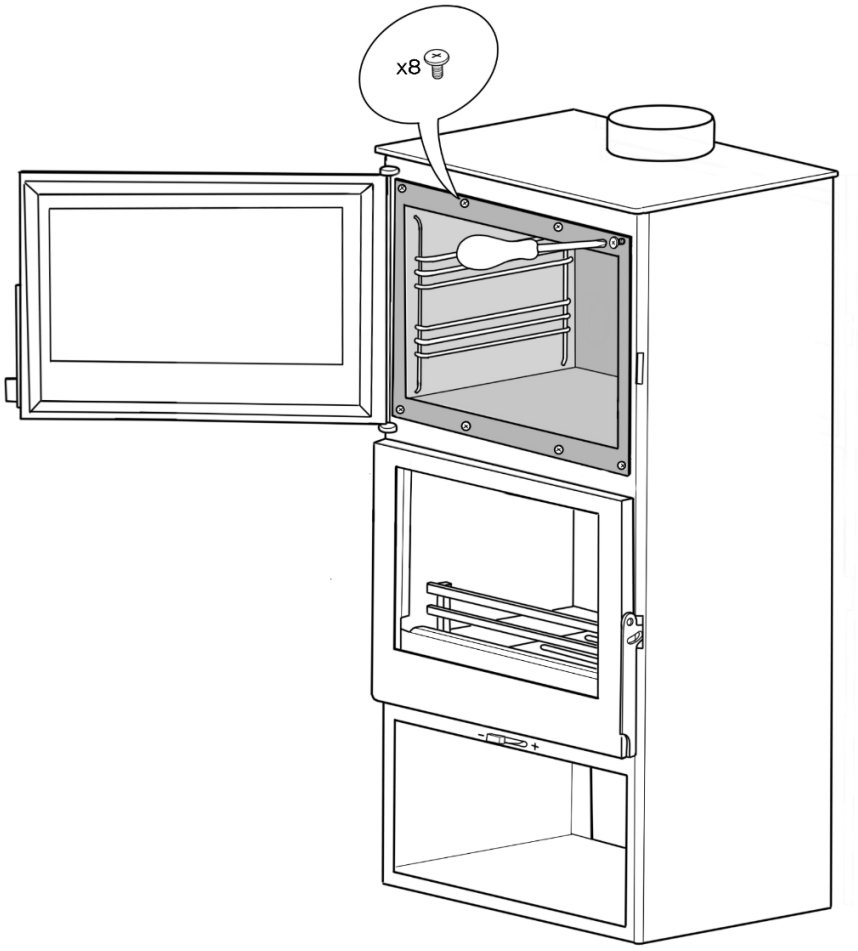

CHIMNEY CLEANING / RAMONAGE / DESHOLLINADO / PULIZIA DELLA CANNA FUMARIA / SCHORNSTEINREINIGUNG / SCHOORSTEENREINIGING / LIMPEZA DA CHAMINÉ / CZYSZCZENIE KOMINA / ČIŠTĚNÍ KOMÍNA.

EN

To prevent soot build-up, it is recommended to place a **chimney cleaning pouch every 7 days of stove use** on the embers. Follow the usage instructions provided on the product packaging.

FR

Pour éviter la formation de suie, il est recommandé de brûler **un sachet de ramonage tous les 7 jours d'utilisation du poêle en le plaçant** sur les braises. Suivez les instructions d'utilisation indiquées sur l'emballage du produit.

ES

Para evitar la formación de hollín, se recomienda echar **una bola deshollinadora cada 7 días de uso de la estufa** sobre las brasas. Siga las instrucciones de uso indicadas en el envase del producto.

IT

Per evitare la formazione di fuliggine, si consiglia di inserire **una busta pulente ogni 7 giorni di utilizzo della stufa** sulle braci. Seguire le istruzioni per l'uso riportate sulla confezione del prodotto.

DE

Um Rußbildung zu vermeiden, wird empfohlen, **einen Reinigungssack alle 7 Betriebstage des Kaminofens** auf die Glut zu geben. Beachten Sie die Gebrauchsanweisung auf der Produktverpackung.

NL

Om roetvorming te voorkomen, wordt aanbevolen om **een reinigingszak elke 7 dagen gebruik van de kachel** op de sintels te leggen. Volg de gebruiksaanwijzing op de verpakking van het product.

PT

Para evitar a formação de fuligem, recomenda-se colocar **um saco desfuliginadora a cada 7 dias de uso do fogão** sobre as brasas. Siga as instruções de uso indicadas na embalagem do produto.

PL

Aby zapobiec gromadzeniu się sadzy, zaleca się wrzucenie **torebki czyszczącej co 7 dni użytkowania pieca** na żar. Należy stosować się do instrukcji użycia podanych na opakowaniu produktu.

CZ

Aby se zabránilo tvorbě sazí, doporučuje se **jednou za 7 dní používání kamen vložit čisticí sáček** na žhavé uhlíky. Dodržujte pokyny k použití uvedené na obalu výrobku.

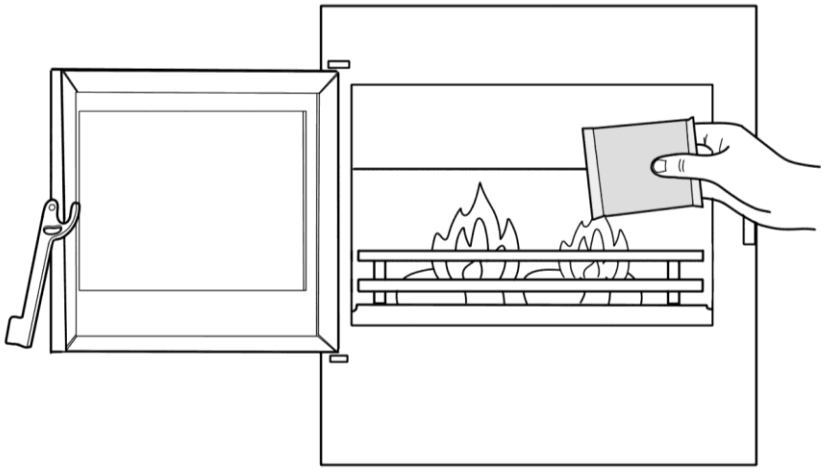

OVEN INSTRUCTIONS / INSTRUCTIONS DU FOUR / INSTRUCCIONES DEL HORNO / ISTRUZIONI PER IL FORNO / BACKOFENANLEITUNG / OVENINSTRUCTIES / INSTRUÇÕES DO FORNO / NSTRUKCJA OBSŁUGI PIEKARNIKA/ POKYNY PRO POUŽITÍ TROUBY.

EN

To ensure proper oven performance, please follow these guidelines:

- **Preheating**: Allow approximately **1 hour** to preheat the oven. During this time, operate the stove at **full load**, starting with **dry, fine kindling**. Reload the fire **at least twice** with about **2 kg of wood** each time. Keep the **air inlet fully open** throughout this period.
- **Cooking**: Once the oven is preheated, place the food inside. Maintain operation at **nominal power** by reloading with **2 kg logs** every **30–40 minutes**, keeping the **air intake fully open** to sustain the temperature.
- **Oven Door**: Always **keep the oven door closed** to avoid sudden heat loss. If you must open it, do so **as quickly as possible** to retain internal temperature.

FR

Pour assurer le bon fonctionnement du four, veuillez suivre les consignes suivantes:

- **Préchauffage** : Faites chauffer le four pendant environ **1 heure**. Pendant ce temps, faites fonctionner le poêle à **pleine charge**, en commençant par du **petit bois sec** Rechargez le poêle **au moins deux fois** avec environ **2 kg de bois**. Gardez l'**entrée d'air complètement ouverte**.
- **Cuisson** : Une fois le four préchauffé, placez les aliments à l'intérieur. Maintenez la **puissance nominale**, en rechargeant le poêle avec **2 kg de bois** toutes les **30–40 minutes**, et gardez l' entrée d'air **complètement ouverte**.
- **Porte du four** : Gardez toujours la **porte du four fermée** pour éviter les pertes de chaleur. Si vous devez l'ouvrir, faites-le **le plus rapidement possible**.

ES

Para garantizar un buen funcionamiento del horno, siga estas indicaciones:

- **Precalentamiento**: Deje precalentar el horno durante aproximadamente **1 hora**. Durante este tiempo, utilice la estufa a **carga completa**, comenzando con **astillas finas y secas**. Recargue el fuego **al menos dos veces** con unos **2 kg de leña** cada vez. Mantenga la **entrada de aire completamente abierta**.
- **Cocción**: Una vez precalentado el horno, introduzca los alimentos. Mantenga la estufa a **potencia nominal**, recargando con **2 kg de leña** cada **30–40 minutos**, y mantenga la **entrada de aire completamente abierta**.
- **Puerta del horno**: Mantenga siempre la **puerta del horno cerrada** para evitar pérdidas de calor. Si necesita abrirla, hágalo **lo más rápido posible**.

IT

Per garantire il corretto funzionamento del forno, seguire queste indicazioni:

- **Preriscaldamento**: Riscaldare il forno per circa **1 ora**. Durante questo tempo, usare la stufa a **carico completo**, accendendo con **legnetti secchi e fini**. Ricaricare il fuoco **almeno due volte** con circa **2 kg di legna**. Tenere l'**ingresso dell'aria completamente aperto**.
- **Cottura**: Una volta preriscaldato, inserire il cibo. Mantenere la **potenza nominale**, ricaricando con **2 kg di legna** ogni **30–40 minuti**, con **aria al massimo**.
- **Sportello del forno**: Tenere sempre lo **sportello chiuso** per evitare dispersione di calore. Se necessario aprirlo, farlo **il più rapidamente possibil**

DE

Beachten Sie bitte folgende Hinweise für den ordnungsgemäßen Betrieb des Backofens:

- **Vorheizen:** Heizen Sie den Backofen etwa **1 Stunde** lang vor. Betreiben Sie den Kaminofen dabei mit **voller Holzladung**, beginnend mit **trockenem Kleinholz**. Legen Sie erst wenn nur noch Glut vorhanden ist mindestens zweimal mit jeweils ca. **2 kg Holz** nach. Lassen Sie die **Luftzufuhr vollständig geöffnet.**
- **Kochen:** Nach dem Vorheizen das Essen in den Backofen geben. Halten Sie den Betrieb auf **Nennleistung,** indem Sie alle **30–40 Minuten 2 kg** Holz nachlegen, bei **vollständig geöffneter Luftzufuhr.**
- **Backofentür:** Halten Sie die **Ofentür stets geschlossen,** um Wärmeverluste zu vermeiden. Wenn ein Öffnen notwendig ist, vermeiden Sie langes Offenstehen**.**

NL

Volg deze richtlijnen voor correct gebruik van de oven:

- **Voorverwarmen**: Verwarm de oven ongeveer **1 uur** voor. Gebruik de kachel op **volle lading**, startend met **droog aanmaakhout**. Herlaad het vuur **minstens twee keer** met ca. **2 kg hout**. Houd de **luchttoevoer volledig open**.
- **Koken**: Plaats het voedsel na het voorverwarmen in de oven. Houd de **nominale kracht** aan door elke **30–40 minuten 2 kg hout** toe te voegen met de **luchttoevoer open**.
- **Ovendeur**: Houd de **ovendeur altijd gesloten** om warmteverlies te voorkomen. Indien nodig, open deze **zo kort mogelijk**.

PT

Siga estas orientações para garantir o bom funcionamento do forno:

- **Pré-aquecimento**: Aqueça o forno por cerca de **1 hora**. Durante esse tempo, use o fogão com **carga máxima**, começando com **gravetos secos e finos**. Reabasteça o fogo **pelo menos duas vezes** com cerca de **2 kg de lenha**. Mantenha a **entrada de ar totalmente aberta**.
- **Cozimento**: Após o pré-aquecimento, coloque os alimentos. Mantenha a **potência nominal**, recarregando com **2 kg de lenha** a cada **30–40 minutos**, com a **entrada de ar aberta**.
- **Porta do forno**: Mantenha sempre a **porta do forno fechada** para evitar perda de calor. Se precisar abrir, faça-o **o mais rápido possível**.

PL

Aby zapewnić prawidłowe działanie piekarnika, postępuj zgodnie z poniższymi wskazówkami:

- **Nagrzewanie**: Nagrzewaj piekarnik przez około **1 godzinę**. W tym czasie używaj pieca z **pełnym załadunkiem**, zaczynając od **drobnych, suchych kawałków drewna**. Dołóż drewno **co najmniej dwa razy**, po około **2 kg**. Utrzymuj **pełne otwarcie dopływu powietrza**.
- **Pieczenie**: Po nagrzaniu piekarnika włóż jedzenie. Utrzymuj **nominalną moc**, dokładając **2 kg drewna co 30–40 minut**, przy **otwartym dopływie powietrza**.
- **Drzwiczki piekarnika**: Trzymaj **drzwi piekarnika zamknięte**, aby uniknąć utraty ciepła. Jeśli musisz je otworzyć, rób to **jak najszybciej**.

CZ

Pro správný provoz trouby dodržujte následující pokyny:

- **Předehřev**: Předehřívejte troubu přibližně **1 hodinu**. Během této doby provozujte kamna na **plný výkon**, začněte **suchými třískami**. Přiložte **alespoň dvakrát**, vždy asi **2 kg dřeva**. Mějte **zcela otevřený přívod vzduchu**.
- **Vaření**: Po předehřátí vložte jídlo do trouby. Udržujte **jmenovitý výkon** – přikládejte **2 kg dřeva každých 30–40 minut**, přívod vzduchu ponechte **otevřený**.
- **Dvířka trouby**: Nechte **troubu zavřenou**, abyste zabránili úniku tepla. Pokud ji musíte otevřít, udělejte to **co nejrychleji**.

ENERGY LABEL / ÉTIQUETTE ÉNERGÉTIQUE / ETIQUETA ENERGÉTICA / ETICHETTA ENERGETICA / ENERGIEETIKETT / ENERGIELABEL / ETIQUETA ENERGÉTICA / ETYKIETA ENERGETYCZNA / ENERGETICKÝ ŠTÍTEK.

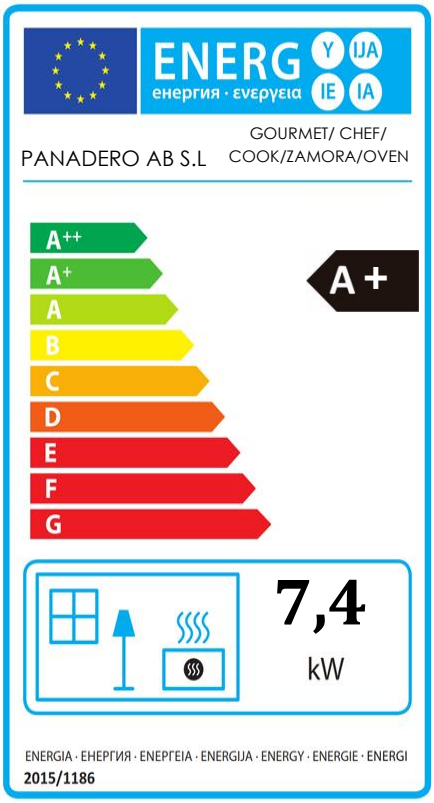

CE EN 16510-1:2022 EN 16510-2-1:2022	Houtkachel / Salamandra a lenha/Piec kominkowy/ Krbová kamna	**24**
	Vrijstaande ruimteverwarmer gestookt op vaste brandstof / Salamandra independente alimentada com combustível sólido / Niezależny piec kominkowy na paliwo stałe/ Volně stojící topidlo na tuhá paliva.	
	Model / Modelo / Model / Model.	**GOURMET / COOK / CHEF / ZAMORA / OVEN**
	Testrapport / Relatório de ensaio / Test/ Zkušební protokol.	**CEE-0366/24-1 CEIS**
	DOP	**11014 / 11016 / 11015 / 11020 / 11021**
	Jednostki notyfikowane / Oznámený subjekt. Aangemelde instantie / Organismo notificado / Jednostka lub	**1722**

PANADERO®

P.I. CAMPOLLANO
AVENIDA 5ª, 20-22
02007 ALBACETE - SPAIN

TECHNISCHE GEGEVENS / CARACTERÍSTICA TÉCNICA /DANE TECHNICZNE / TECHNICKÉ ÚDAJE	NOMINAAL NOMINAL WARTOŚĆ JMENOVITÝ	PARTIAL PARCIAL CZĘŚCI ČÁSTEČNÝ	EENHEDEN UNIDADES JEDNOSTKI JEDNOTKY
Nominale warmteafgifte / Potência calorífica nominal /Nominalna moc cieplna / Jmenovitý tepelný výkon.	**7,4**	**NPD**	**KW**
Efficiëntie / Rendement / Rendimiento / Efficienza / Efektywność energetyczna / Účinnost.	**81,0**	**NPD**	**%**
Energie-efficiëntie-index / Índice de eficiência energética / Wskaźnik efektywności energetycznej / Index energetické účinnosti.	**107**	**NPD**	**-**
Energie-efficiëntieklasse / Classificação energética / Klasa efektywności energetycznej / Třída energetické účinnosti.	**A+**	**NPD**	**-**
CO (13% O_2)	**1250**	**NPD**	**mg/Nm³**
NOx (13% O_2)	**160**	**NPD**	**mg/Nm³**
OGC (13% O_2)	**70**	**NPD**	**mg/Nm³**
STOF (13% O2) / Pó / Pył / Prach	**30**	**NPD**	**mg/Nm³**
Rookgastemperatuur / Temperatura dos fumos / Temperatura spalin / Teplota spalin.	**282**	**NPD**	**°C**
Minimale trek / Tiro mínimo 7 / Minimalny ciąg kominowy / Minimální tah.	**12**	**NPD**	**Pa**
Rookgasmassastroom / Caudal mássico de fumos / Przepływ masowy suchych spalin / Hmotnostní průtok spalin.	**5,7**	**NPD**	**g/s**
Type apparaat / Tipo de aparelho / Typ urządzenia / Typ spotřebiče	**BE**		

Brandstofsoorten / Tipos de combustível / Rodzaj paliwa / Druhy paliva.

Brandhout en briketten / Lenha e briquetes / Drewno opałowe i brykiet / Palivové dřevo a brikety

Min Afstand tot brandbare materialen / Distância de materiais inflamáveis / Minimalna odległość od materiałów łatwopalnych / Minimální vzdálenost od hořlavých materiálů.

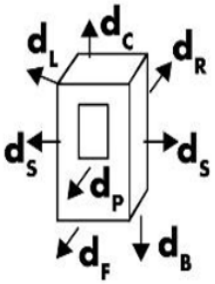

d_S = 40 cm **d_F = 0 cm**
d_R = 40 cm **d_L = 0 cm**
d_C = 60 cm **d_B = 0 cm**
d_P = 100 cm

Lees en volg de instructies / Leia e siga as instruções / Przeczytaj i postępuj zgodnie z instrukcjami / Přečtěte si a dodržujte pokyny.

Gebruik alleen aanbevolen brandstoffen / Use apenas os combustíveis recomendados / Używać wyłącznie zalecanych paliw / Používejte pouze doporučená paliva.

Toegestaan voor gedeeld afvoersysteem / Permitido para sistemas de chaminé partilhada / Dozwolone do wspólnych systemów kominowych / Povoleno pro společné komínové systémy.

Toestel voor intermitterende werking / Aparelho para funcionamento intermitente / Urządzenie do pracy przerywanej / Zařízení pro přerušovaný provoz.

SERIE NUMMBER
NUMÉRO DE SÉRIE
NUMER SERII
SÉRIOVÉ ČÍSLO